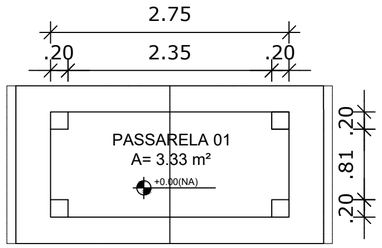

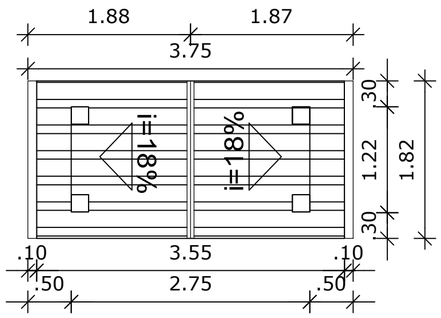

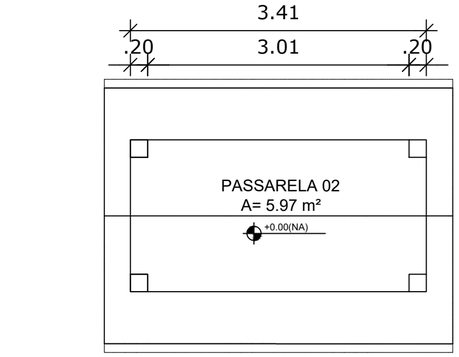

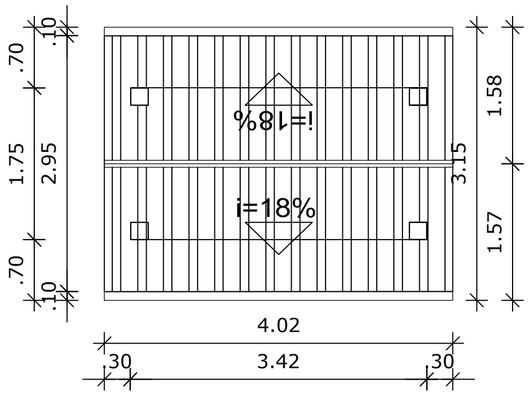

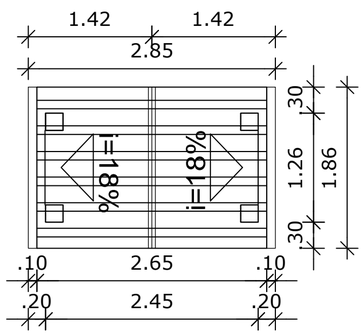

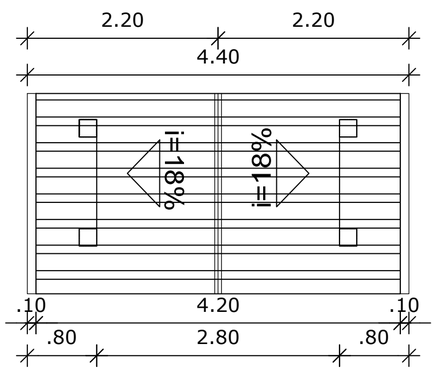

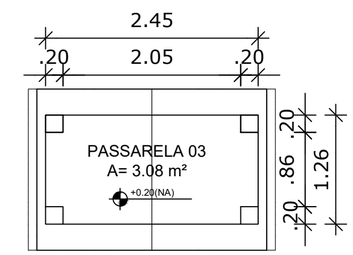

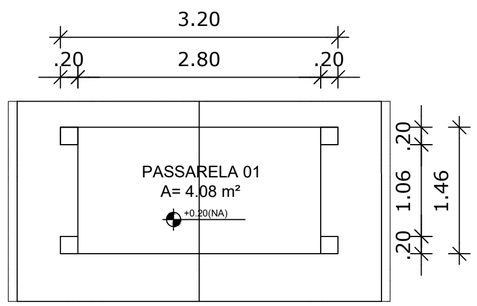

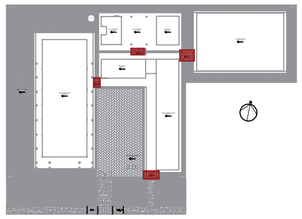

CROQUI DE REFERÊNCIA

LEGENDA:

- +0.00(NA) / +0.00(NO) — INDICAÇÃO NÍVEIS PLANTA E CORTE
- INDICAÇÃO DE CORTES
- INDICAÇÃO DE FACHADAS
- JAX — INDICAÇÃO DE PORTAS E JANELAS
- 1 / 1 — ESPECIFICAÇÃO DE MATERIAIS
- 1 — INDICAÇÃO DE VISTAS

NOTAS

- MEDIDAS E NÍVEIS EM METROS
- EM CASO DE CONFLITO DE INFORMAÇÕES ENTRE O PROJETO GRÁFICO E O MEMORIAL DESCRITIVO E ESPECIFICAÇÕES TÉCNICAS, PREVALECE A INFORMAÇÃO CONTIDA NO DESENHO

ESPECIFICAÇÕES

PISOS

1	**PISO CERÂMICO** retangular de 35,8x53,5cm, PEI IV, coeficiente de atrito **alto**, acabamento fosco, cor única cinza, e **sem diferença** de nivelação entre as peças. Rejunte colorido com espessura de 2mm, com base na cor do revestimento, com barra permeabilidade, resistente a formação de bolor e algas, da mesma cor e tonalidade que a peça cerâmica disposta. **RELAXE** de pavimento deve ser feito preenchendo com barra permeabilidade, resistente a formação de bolor e algas, da mesma cor e tonalidade que a peça cerâmica disposta. Os ambos equivalentes (por dimensão lateral correspondente ao revestimento cerâmico interno e com a aprovação da equipe de arquitetos do departamento de engenharia da SEMED).
2	**PISO DE ALTA RESISTÊNCIA**, tipo Kerlock, distribuídos em placas de 150 x 150 cm, com junta plástica de 2%3mm, cor cinza. Com avaliamento prévio e aprovação.
3	**PISO CIMENTADO** com juntas de dilatação plástica, com inclinações de 1%. A superfície deste carrado deverá apresentar acabamento perfeito, alisado e desempenado, isento de ondulações e irregular, de modo a possibilitar escoamento adequado das águas pluviais.
4	**GRAMA ZOIA, INYAPORÃ**
5	**LADRILHO HIDRÁULICO 20x20cm**
6	**PISO INTERTRAVADO** retangular

REVESTIMENTOS

1	**REVESTIMENTO CERÂMICO INTERNO** retangular de 33,5X60cm até a altura de forro partindo da junta de desvastidação com o piso, PEI III, acabamento polido, cor única, com base na cor do revestimento, com barra permeabilidade, resistente a formação de bolor e algas, da mesma cor e tonalidade que a peça cerâmica. **RELAXE** de pavimento deve ser feito preenchendo com barra permeabilidade, resistente a formação de bolor e algas, da mesma cor e tonalidade que a peça assentada.
2	**PINTURA externa acrílica semi-brilho** até a altura de 1,20m partindo da junta de desvastidação com o piso, sendo uma faixa com altura de 80cm com textura acrílica na cor **amarela**, e o restante da parede na cor **branca**, separadas por uma faixa na cor vermelha. Demais paredes apenas **pintura** acrílica semi-brilho cor **areia**, 2 demãos, sobre reboco pastelado com emassamento acrílico.
3	**PINTURA** acrílica semi-brilho cor areia, 2 demãos, sobre reboco pastelado com emassamento acrílico.
4	**PINTURA** tinema acrílica semi-brilho cor areia, 2 demãos, sobre reboco pastelado com emassamento acrílico.
5	**REVESTIMENTO CERÂMICO INTERNO SALAS** até a altura de 1,50m partindo junta de desvastidação com o piso, **RELAXE** de preenchimento entre as juntas de assentamento de 5mm na cor do revestimento, com barra permeabilidade, resistente a formação de bolor e algas, a própria para área externa - **Sala de Aula, Secretaria, Diretoria, Sala dos Professores e Banheiros** - 2 demãos, sobre reboco pastelado com emassamento acrílico.
6	**PINTURA** acrílica acetinada, cor clara.

FORRO

1	**SEM FORRO.**
2	**FORRO DE LAMBRIL DE PVC**, largura de 100mm, cor branca. Base em barrotamento metálico na estrutura metálica do telhado.

TELHADO

ESTRUTURA METÁLICA COM TRATAMENTO ANTIFERRUGINOSO E PINTURA EM ESMALTE SINTÉTICO FOSCO NA COR CINZA PLATINA; E TELHA TERMOACÚSTICA TRAPEZOIDAL E FOLHA DE AÇO PRÉ-PINTADO NA COR CINZA CLARO COM CANALETA DE PISO PARA DRENAGEM DE ÁGUAS PLUVIAIS.

ESQUADRIAS

PORTAS

PM - 1	0.70 X 2.10	PORTA DE MADEIRA TRABALHADA COM DVERLHO, ADUELA E ALIZAR
PM - 2	0.80 X 2.10	PORTA DE MADEIRA TRABALHADA COM DVERLHO, ADUELA E ALIZAR
PM - 3	1.00 X 2.10	PORTA DE MADEIRA TRABALHADA COM DVERLHO, ADUELA E ALIZAR (2 FOLHAS)
PM - 4	0.80 X 2.10	PORTA DE MADEIRA TRABALHADA COM DVERLHO, ADUELA E ALIZAR
PM - 5	0.70 X 2.10	PORTA MOLD MADEIRA, ACABAMENTO EM MDF C/ FERRAGEM DE ABRIR
PM - 6	0.80 X 2.10	PORTA MOLD MADEIRA, ACABAMENTO EM MDF C/ FERRAGEM DE ABRIR
PM - 7	0.80 X 2.10	PORTA MOLD MADEIRA, ACABAMENTO EM MDF C/ FERRAGEM DE ABRIR
PM - 8	0.60 X 2.10	PORTA MOLD MADEIRA, ACABAMENTO EM MDF C/ FERRAGEM DE ABRIR
PM - 9	0.60 X 1.80	PORTA DE ALUMÍNIO NATURAL COM VENEZIANA MIO VENTILADA H=1,80m

JANELAS

JA - 1	~~1,00x1,20~~ 1,00x1,00	JANELA DE MADEIRA MAXIÇA COM ALMOFADA (02 FOLHAS)
JA - 2	~~1,00x1,20~~ 1,00x1,00	JANELA DE MADEIRA MAXIÇA COM ALMOFADA (02 FOLHAS)
JA - 3	~~1,00x1,20~~ 1,00x1,00	JANELA DE MADEIRA MAXIÇA COM ALMOFADA (02 FOLHAS)
JA - 4	~~2,00x1,20~~ 2,00x1,00	ESQUADRIA DE CORRER C/ VIDRO TEMPERADO LISO INCOLOR 8 mm, COM 04 FOLHAS (02 FIXAS)
JA - 5	~~1,00x1,20~~ 1,00x1,00	JANELA DE MADEIRA MAXIÇA COM ALMOFADA (02 FOLHAS)
JA - 6	~~2,00x1,20~~ 2,00x1,00	ESQUADRIA DE CORRER C/ VIDRO TEMPERADO LISO INCOLOR 8 mm, COM 04 FOLHAS (02 FIXAS)
JA - 7	~~1,00x1,20~~ 1,00x1,00	JANELA BASCULANTE DE MADEIRA MAXIÇA
JA - 8	~~2,00x1,20~~ 2,00x1,00	ESQUADRIA DE CORRER C/ VIDRO TEMPERADO LISO INCOLOR 8 mm, COM 02 FOLHAS (01 FIXA) 2 PETORAL EM GRANITO PRETO
JA - 9	~~2,00x1,20~~ 2,00x1,00	ESQUADRIA DE CORRER C/ VIDRO TEMPERADO LISO INCOLOR 8 mm, COM 02 FOLHAS (01 FIXA) 2 PETORAL EM GRANITO PRETO
JA - 10	~~1,00x1,20~~ 1,00x1,00	ESQUADRIA DE CORRER C/ VIDRO TEMPERADO LISO INCOLOR 8 mm, COM 02 FOLHAS (01 FIXA) 2 PETORAL EM GRANITO PRETO
JA - 11	~~2,00x1,20~~ 2,00x1,00	ESQUADRIA DE CORRER C/ VIDRO TEMPERADO LISO INCOLOR 8 mm, COM 04 FOLHAS (02 FIXA) 2 PETORAL EM GRANITO PRETO
JA - 12	~~2,00x1,20~~ 2,00x1,00	ESQUADRIA DE CORRER C/ VIDRO TEMPERADO LISO INCOLOR 8 mm, COM 02 FOLHAS (01 FIXA) 2 PETORAL EM GRANITO PRETO
JA - 13	~~2,00x1,20~~ 2,00x1,00	ESQUADRIA DE CORRER C/ VIDRO TEMPERADO LISO INCOLOR 8 mm, COM 04 FOLHAS (02 FIXA) 2 PETORAL EM GRANITO PRETO

FECHAMENTO METÁLICO

FM - 1	~~2,00x2,20~~ 2,00x2,00	FECHAMENTO METÁLICO DE ENROLAR C/ PINTURA NA COR CINZA CLARO, SOBRE BASE ANTIFERRUGINOSA
FM - 2	~~2,00x2,20~~ 2,00x2,00	FECHAMENTO METÁLICO DE ENROLAR C/ PINTURA NA COR CINZA CLARO, SOBRE BASE ANTIFERRUGINOSA

GRADES

GF - 1	~~1,00x2,20~~ 1,00x2,00	GRADE DE FERRO 1/2" FIXA, COM PINTURA EM ESMALTE SINTÉTICO FOSCO, NA COR CINZA PLATINA (REF. CORAL OU SIMILAR) SOBRE BASE ANTIFERRUGINOSA
GF - 2	~~2,00x2,20~~ 2,00x2,00	GRADE DE FERRO 1/2" FIXA COM PINTURA EM ESMALTE SINTÉTICO FOSCO, NA COR CINZA PLATINA (REF. CORAL OU SIMILAR) SOBRE BASE ANTIFERRUGINOSA
GF - 3	~~2,00x2,20~~ 2,00x2,00	GRADE DE FERRO 1/2" FIXA COM PINTURA EM ESMALTE SINTÉTICO FOSCO, NA COR CINZA PLATINA (REF. CORAL OU SIMILAR) SOBRE BASE ANTIFERRUGINOSA
GF - 4	~~2,00x2,20~~ 2,00x2,00	GRADE DE FERRO 1/2" FIXA COM PINTURA EM ESMALTE SINTÉTICO FOSCO, NA COR CINZA PLATINA (REF. CORAL OU SIMILAR) SOBRE BASE ANTIFERRUGINOSA
GF - 5	1.00 X 2.10	PORTÃO EM GRADE DE FERRO 1/2" COM PINTURA EM ESMALTE SINTÉTICO FOSCO, NA COR CINZA PLATINA (REF. CORAL OU SIMILAR) SOBRE BASE ANTIFERRUGINOSA
GF - 6	~~2,00x2,20~~ 2,00x2,00	GRADE DE FERRO 1/2" FIXA COM PINTURA EM ESMALTE SINTÉTICO FOSCO, NA COR CINZA PLATINA (REF. CORAL OU SIMILAR) SOBRE BASE ANTIFERRUGINOSA
GF - 7	~~2,00x2,20~~ 2,00x2,00	GRADE DE FERRO 1/2" FIXA COM PINTURA EM ESMALTE SINTÉTICO FOSCO, NA COR CINZA PLATINA (REF. CORAL OU SIMILAR) SOBRE BASE ANTIFERRUGINOSA
GF - 8	1.00 X 2.20	PORTÃO EM GRADE DE FERRO 1/2" COM PINTURA EM ESMALTE SINTÉTICO FOSCO, NA COR CINZA PLATINA (REF. CORAL OU SIMILAR) SOBRE BASE ANTIFERRUGINOSA
GF - 9	3.00 X 1.70	PORTÃO EM GRADE DE FERRO 1/2" COM PINTURA EM ESMALTE SINTÉTICO FOSCO, NA COR CINZA PLATINA (REF. CORAL OU SIMILAR) SOBRE BASE ANTIFERRUGINOSA
GF - 10	1.00 X 2.10	PORTÃO DE FERRO EM METALON
GF - 11	~~2,00x2,20~~ 2,00x2,00	GRADE DE FERRO 1/2" FIXA, COM PINTURA EM ESMALTE SINTÉTICO FOSCO, NA COR CINZA PLATINA (REF. CORAL OU SIMILAR) SOBRE BASE ANTIFERRUGINOSA
GF - 12	~~2,00x2,20~~ 2,00x2,00	GRADE DE FERRO 1/2" FIXA, COM PINTURA EM ESMALTE SINTÉTICO FOSCO, NA COR CINZA PLATINA (REF. CORAL OU SIMILAR) SOBRE BASE ANTIFERRUGINOSA
GF - 13	~~2,00x2,20~~ 2,00x2,00	GRADE DE FERRO 1/2" FIXA, COM PINTURA EM ESMALTE SINTÉTICO FOSCO, NA COR CINZA PLATINA (REF. CORAL OU SIMILAR) SOBRE BASE ANTIFERRUGINOSA
GF - 14	1.00 X 2.20	PORTÃO EM GRADE DE FERRO 1/2" COM PINTURA EM ESMALTE SINTÉTICO FOSCO, NA COR CINZA PLATINA (REF. CORAL OU SIMILAR) SOBRE BASE ANTIFERRUGINOSA
GF - 15	0.80 X 2.10	PORTÃO EM GRADE DE FERRO 1/2" COM PINTURA EM ESMALTE SINTÉTICO FOSCO, NA COR CINZA PLATINA (REF. CORAL OU SIMILAR) SOBRE BASE ANTIFERRUGINOSA
GF - 16	~~2,00x2,20~~ 2,00x2,00	GRADE DE FERRO 1/2" FIXA, COM PINTURA EM ESMALTE SINTÉTICO FOSCO, NA COR LINZA PLATINA (REF. CORAL OU SIMILAR) SOBRE BASE ANTIFERRUGINOSA
GF - 17	~~2,00x2,20~~ 2,00x2,00	GRADE DE FERRO 1/2" FIXA, COM PINTURA EM ESMALTE SINTÉTICO FOSCO, NA COR CINZA PLATINA (REF. CORAL OU SIMILAR) SOBRE BASE ANTIFERRUGINOSA
GF - 18	1.40 X 2.30	PORTÃO EM GRADE DE FERRO 1/2" 2 FOLHAS COM PINTURA EM ESMALTE SINTÉTICO FOSCO, NA COR CINZA PLATINA (REF. CORAL OU SIMILAR) SOBRE BASE ANTIFERRUGINOSA
GF - 19	3.00 X 2.30	PORTÃO EM GRADE DE FERRO 1/2" 2 FOLHAS COM PINTURA EM ESMALTE SINTÉTICO FOSCO, NA COR CINZA PLATINA (REF. CORAL OU SIMILAR) SOBRE BASE ANTIFERRUGINOSA

BACIAS SANITÁRIAS E LAVATÓRIOS

BACIAS SANITÁRIAS EM CERÂMICA VITRIFICADA NA COR BRANCA COM CAIXA ACOPLADA.
BANCADAS DE GRANITO PRETO COM CUBA DE CERÂMICA COR BRANCA DE EMBUTIR, TORNEIRAS E SIFÕES EM METAL CROMADO.

PEITORIS E SOLEIRAS

UTILIZAR DIMENSÃO DA PORTA NAS SOLEIRAS (GRANITO PRETO) - USAR SOLEIRAS APENAS EM AMBIENTES COM MUDANÇA DE PISO
UTILIZAR DIMENSÃO DAS JANELAS ADICIONADO DE 1 CM DE CADA LADO PARA DE PETORIS (GRANITO PRETO).

VISOR

VI - 1	~~0,60x0,60~~ 0,60x0,60	VISOR FIXO EM VIDRO TEMPERADO 10MM

ELEMENTO VAZADO

EV - 1	~~0,60x0,60~~ 0,60x0,60	ELEMENTO VAZADO DE CONCRETO (COBOGÓ).
EV - 2	~~0,60x0,60~~ 0,60x0,60	ELEMENTO VAZADO DE CONCRETO (COBOGÓ).
EV - 3	~~0,60x0,60~~ 0,60x0,60	ELEMENTO VAZADO DE CONCRETO (COBOGÓ).
EV - 4	~~0,60x0,60~~ 0,60x0,60	ELEMENTO VAZADO DE CONCRETO (COBOGÓ).
EV - 5	~~0,60x0,60~~ 0,60x0,60	ELEMENTO VAZADO DE CONCRETO (COBOGÓ).
EV - 6	~~0,60x0,60~~ 0,60x0,60	ELEMENTO VAZADO DE CONCRETO (COBOGÓ).
EV - 7	~~0,60x0,60~~ 0,60x0,60	ELEMENTO VAZADO DE CONCRETO (COBOGÓ).
EV - 8	~~0,60x0,60~~ 0,60x0,60	ELEMENTO VAZADO DE CONCRETO (COBOGÓ).

PREFEITURA MUNICIPAL DE IGARAPÉ-AÇU

PROJETO ARQUITETÔNICO

REFORMA E ADEQUAÇÃO DA ESCOLA ESTADUAL DE ENSINO FUNDAMENTAL JOÃO BATISTA DE MOURA CARVALHO

Proprietário: PREFEITURA DE IGARAPÉ - AÇU

Local: AVENIDA CESARINO DOCE, SN - ZONA RURAL, IGARAPÉ-AÇU

Autor do Projeto:

KIMI YANO
ENGENHEIRA CIVIL – CREA 20454 D/PA

KIMI YANO:94786518204
Assinado de forma digital por KIMI YANO:94786518204
Dados: 2022.03.13 17:54:04 -03'00'

Responsável Técnico:

Assunto:	Escala:	Data:	Folha:
PLANTA BAIXA E PLANTA DE COBERTURA – PASSARELA	INDICADA	FEV/21	ARQ–11

1 ARQ	ESC	**ARQUITETURA**
	1:50	PLANTA BAIXA E PLANTA DE COBERTURA - PASSARELA